フィルターカプセル

CMPプロファイルⅡ

CMPスラリー（金属、酸化物）用ディスポーザブルフィルター

“CMPプロファイルⅡ” フィルターカプセルは、CMPプロセスにおいて、確実な分級と凝集物およびパーティクルの除去を同時に実現します。内蔵フィルターのメディアは、外側で大きく、内側にいくにつれて徐々に小さくなっているテーパー孔構造となっています。この構造により、フィルターの容積を効率的に使って、さまざまなサイズの粒子を除去し、フィルターのライフも延長できます。

コンパクトなカプセルタイプで、装置内の小さなスペースにも簡単に装着することができます。スラリー中の大きな粒子をユースポイントで除去し、マイクロスクラッチなどのウエハー上の欠陥を低減します。

特長

- ●テーパー孔とコンスタント孔が組み合わせられたメディア構造
- ●粒子の捕集能力が高い
- ●コンパクトなカプセルタイプ

利点

- ●効率的なスラリーの分級により、ウエハー上のスクラッチを低減
- ●長いろ過寿命
- ●装置内の狭いスペースでも、装着や脱着が容易

■材質

構成部品	材　質
フィルターメディア	ポリプロピレン
メディアサポート	ポリプロピレン
サポートコア、ケージ	ポリプロピレン
ハウジング	ポリプロピレン

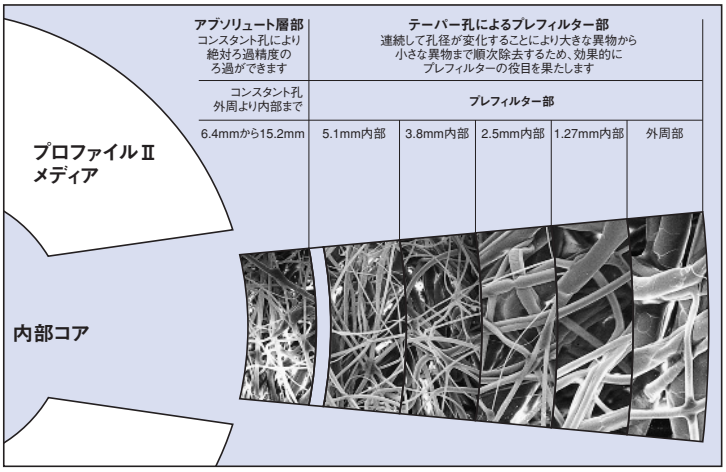

代表的“プロファイルⅡ”メディアのテーパー孔部、コンスタント孔部の電子顕微鏡写真（300倍）

■仕様

ろ過精度	1 μm、3 μm、5 μm、10 μm、20 μm、40 μm、70 μm
最高使用温度	60 ℃
最高使用圧力	0.69 MPa（40 ℃）
耐差圧	0.41 MPa（25 ℃）
	0.21 MPa（60 ℃）
継手サイズ（入口／出口）	1／4″ NPT

*Filtration. Separation. Solution.*SM

（注）プロファイルはポール社の登録商標です。（商標登録第3175622号）

CMPプロファイルⅡ

製品型式：CMPY ① ②

①

コード	ろ過精度（μm）
1N	1
1P	3
050	5
100	10
200	20
400	40
700	70

②

コード	継手（入口／出口）
N04	1／4″ NPT

■外形図

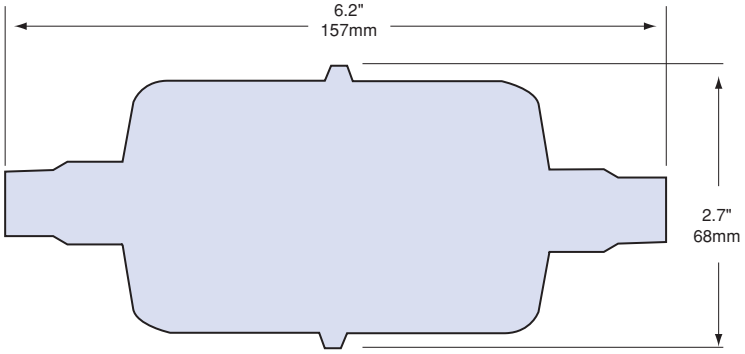

■流量ー圧力損失特性（水、20℃）

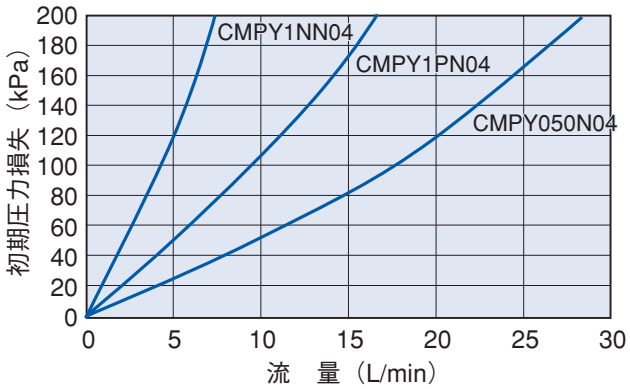

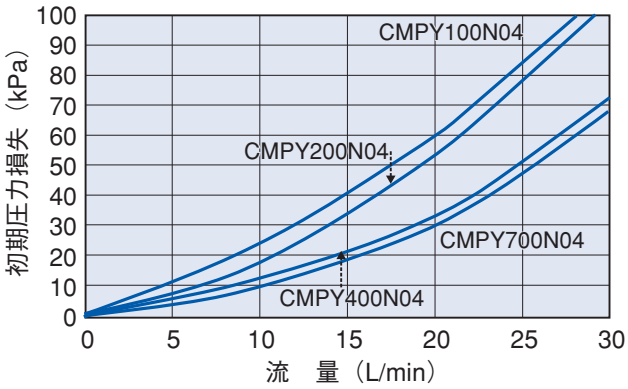

PALL 日本ポール株式会社

マイクロエレクトロニクス事業部
〒163-1325　東京都新宿区西新宿6-5-1
TEL.03（6901）5700

本カタログに記載されているデータは特定条件下で得られた代表値です。本カタログに記載された情報により得られる結果並びに本製品の安全性に付いては保証するものではありません。
本製品をご使用になる前に、本製品が使用目的に対して適正かつ安全であることをご確認ください。なお、本カタログに記載されている内容は予告無しに変更される場合がございます。

2019/08改訂04V